AMUWA AIR TOOL

株式会社アムワ

ATS-3516 ダブルアクションサンダー

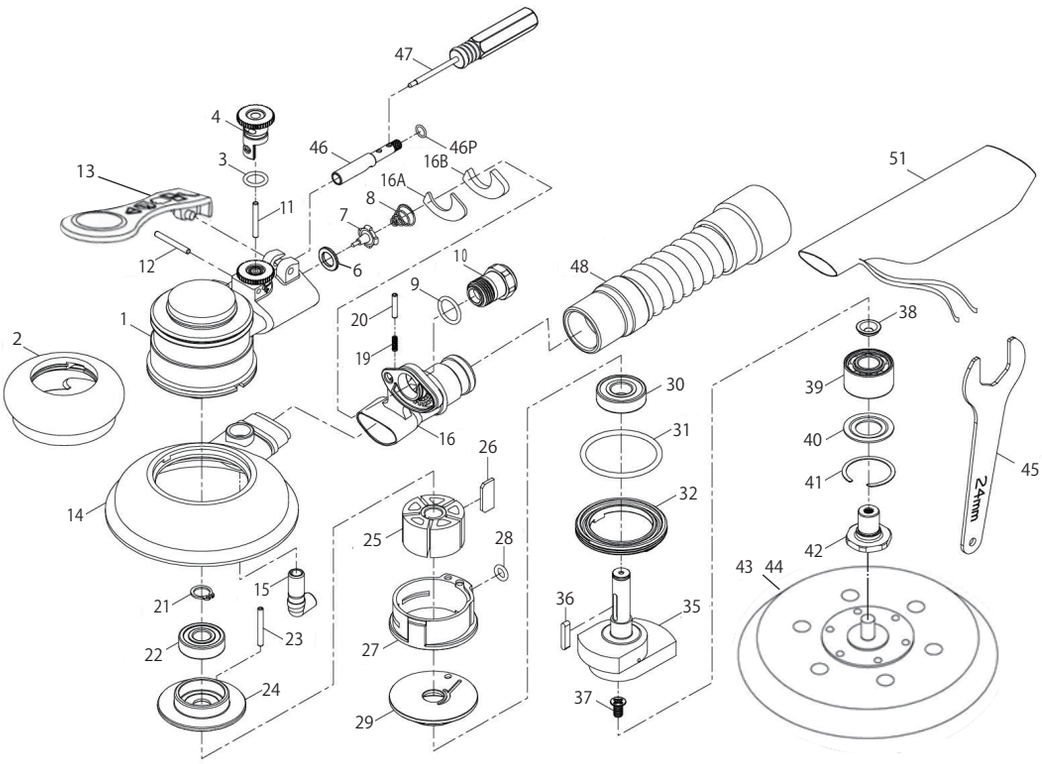

図番	パーツNO.	品　　名	員数	単　価	図番	パーツNO.	品　　名	員数	単　価
1	222201	モーターハウジング	1	5500	25	221222	ローター	1	2200
2	222202	ボディカバー	1	2000	26	221223	ローターブレード	5	200
3	O-1000-200	O-リング	1	80	27	221224	シリンダー	1	3600
4	222204-2	レギュレーター	1	800	28	O-0600-200	O-リング	1	80
6	207648	バルブシート	1	240	29	221226	フロントプレート	1	1200
7	207649-2	バルブ	1	400	30	6001-ZZ	ボールベアリング	1	1000
8	207650	バルブスプリング	1	150	31	O-4030-300	O-リング	1	150
9	O-1350-150	O-リング	1	80	32	221229	ロックリング	1	900
10	222210	インレットブッシング	1	850	35	221232-B	ランダムシャフト	1	5800
11	PS-0030-2400	スロットルピン	1	150	36	221241	キー	1	400
12	PS-0030-1780	レギュレーターピン	1	150	37	211215	スクリュー	1	100
13	222213	スロットルレバー	1	1000	38	221245	ワッシャー	1	250
14	222214	パッドカバー	1	2000	39	5001-ZZ	深溝ボールベアリング	1	3600
15	222215	エキゾストチューブ	1	350	40	221235	ワッシャー	1	350
16	222216	ディフューザー	1	1400	41	221236	リテーナーリング	1	200
16A	222304-2	サイレンサー	1	600	42	221237	バルブナット	1	1500
16B	222305	マフラー	1	150	43	ASP-125MHD	マジックパッド	1	3200
19	116506	スプリング	1	80	44	ASP-125LHDL	レザーパッド	1	3200
20	126236	切替バルブピン	1	100	45	221240	スパナレンチ（２４mm）	1	600
21	R-S100	リテーナーリング	1	100	46	222245	他吸↔吸塵切替バルブ	1	800
22	6000-ZZ	ボールベアリング	1	1000	46P	O-0600-100	O-リング	1	80
23	P-0030-260	モーターピン	1	80	47	222246-2	バルブ切替レンチ	1	500
24	221220	リヤプレート	1	1200	48	222247-A	ダストホース	1	2000
25	221222	ローター	1	2200	51	211253	ダストバッグ	1	2000

2024/11/AMA